Electrolux PROFESSIONAL

Produkt #

Modell #

Namn #

SIS #

AIA #

Kaffesystem Aura traditionell espressomaskin, 3 Maestrogrupper med Dosamat ®, Steamair



602527 (AURA3DOSA)	Traditionell espressomaskin, 3 Maestrogrupper, 15,6-liters boiler, 3 oberoende kontrollboxar med 4 PROGR. DOSERINGSPROGRAM med Dosamat® avkänning av filterhållare

Kort specifikation

Pos.

Professionella och halvautomatiska AURA-serien har alla de tekniska funktionerna som avser en exklusiv espressomaskin. Med AURA får du den perfekta kombinationen av estetik och prestanda. AURA har en modern design i rostfritt stål och krom, med touch skärm samt LED-belysning på spillbrickan och runt de elektroniska styrboxarna. AURA-serien är tillägnad användare som är bekanta med volumetriska kommandon som kräver hög prestanda i extraktionsprocessen. MAESTRO termoreglerade bryggenheter är monterade med EASYLOCK-system som hjälper till att låsa och försegla portafiltret med minimal ansträngning. AURA-seriens avancerade teknik garanterar en enastående extraktionskvalitet och kraftig varmvatten / ångkraft.

.

Huvudfunktioner

- Steamair, programmerbar automjölkskummare.
- Automatiskt rengöringsprogram.
- Programmerbart vatten.
- Den professionella halvautomatiska AURA-serien har alla de tekniska funktionerna för en exklusiv espressomaskin. Den perfekta kombinationen av estetik och prestanda.
- Manuell Steamglide spak.
- Modern design i rostfritt stål och krom. Lysdiodbelysning på droppbrickan och runt det elektroniska styrsystemet med knappsats på touch skärmen, för intuitiv programmering.
- AURA är till för användare som är vana vid högpresterande volymstyrning i extraheringsprocessen.
- De värmereglerade MAESTRO-brygg-grupperna har utrustats med EASYLOCK-system som hjälper till att låsa och försegla portafiltret med minimal ansträngning,
- 3 Maestro-grupper.
- 3 oberoende kontrollboxar med 4 programmerbara doseringsval, med Dosamat ® självigenkänning av portafilter, start/stopp, display av shottid.
- Elektronisk förinfusion.
- Dubbel panel för koppvärmare med hög kapacitet.
- USB-gränssnitt för uppdatering.

Konstruktion

- Stomme av rostfritt stål.
- PID (proportional-integral-derivative) Temperaturstyrning: ett exakt styrnings-algoritmsystem som konsekvent ger exakt resultat för bryggningstemperaturen.
- 15,6-liters boiler
- Easylock portafilter
- RS-232-protokoll för gränssnitt mellan dator/kassa.

Medföljande tillbehör

- 1 av Aura filterhållare för en kopp PNC 871008
- 3 av Aura filterhållare för två koppar PNC 871009

Övriga Tillbehör

- KAFFEKVARN OCH DOSERARE - FLAT 65 MM PNC 602543 ❑
- KAFFEKVAR OCH DOSERARE - FLAT 75 MM PNC 602544 ❑
- ON-DEMAND KAFFEKVARN - FLAT 75 MM PNC 602546 ❑
- Aura filterhållare för en kopp PNC 871008 ❑
- Aura filterhållare för två koppar PNC 871009 ❑

• Sidmonterat mjölkkylskåp 8-liters nominell volym för upp till 4-liters mjölkbehållare	PNC 871014	❑
• Sidmonterat mjölkkylskåp 8-liters nominell volym för upp till 4-liters mjölkbehållare med digital display	PNC 871015	❑
• Filter för en kopp - 12 g	PNC 871017	❑
• Filter för två koppar - 18 g	PNC 871018	❑
• Slaglåda i rostfritt stål	PNC 871019	❑

Företaget förbehåller sig rätten att göra ändringar i de produkter utan föregående meddelande.

Kaffesystem
Aura traditionell espressomaskin, 3 Maestrogrupper med Dosamat ®, Steamair

Front

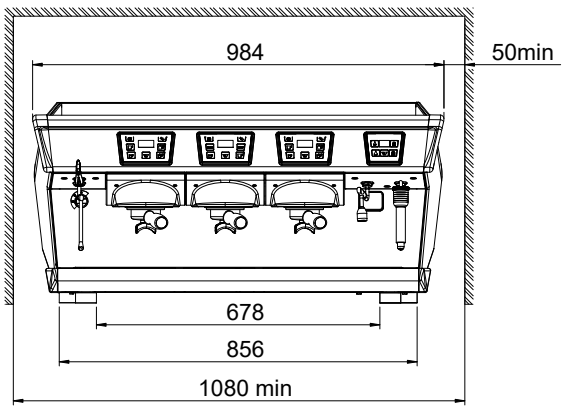

Sida

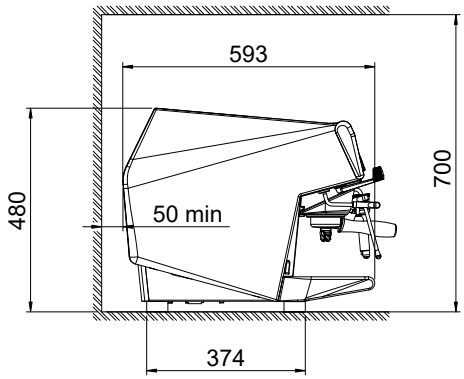

Topp

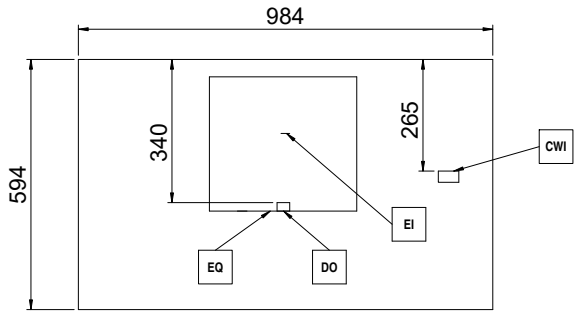

Elektricitet

Spänning:	400 V/3N ph/50 Hz
Effekt, max:	4.8 kW
Stickkontakt typ:	Kabel utan stickpropp

Vatten

[NOT TRANSLATED]	5 / 60 °C

Viktig information

Nettovikt:	83 kg
Fraktvolym:	0.83 m³

Hållbarhetsdata

Effekt, min:	7.2 Amps

Företaget förbehåller sig rätten att göra ändringar i de produkter utan föregående meddelande.

2026.11.20